Table de soins pour enfants Ropox Maxi2 - électrique

60 cm - 90 x 80 cm - sans lavabo

Art: AD167745 | Marque: ROPOX

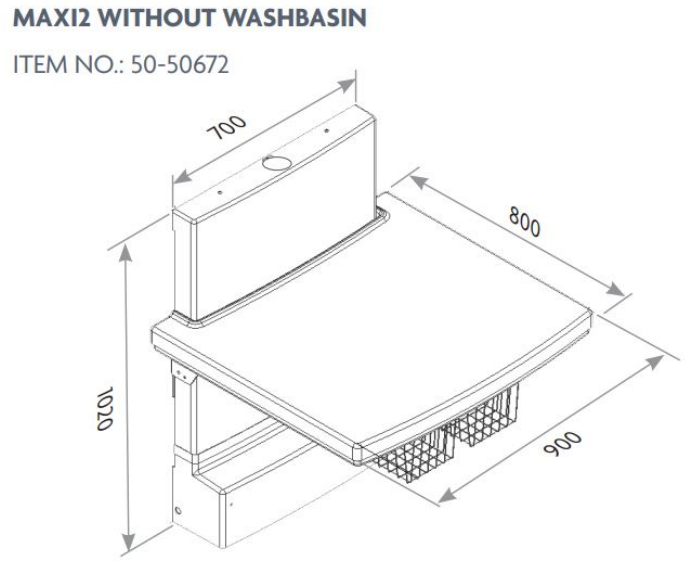

Informations sur le produit

Volledig vernieuwde moderne en compacte verzorgingstafel met gesloten console voor muurbevestiging, vervaardigd uit roestvrij staal en aluminium met hoogwaardig vacuüm plastic werkblad.
Veilig in gebruik en makkelijk te onderhouden door het gladde, afgeronde design.
Ideaal voor in een kinderdagverblijf, instelling en thuis.
Bestaat in 2 uitvoeringen:

- compact model, zonder wasbak, 90 cm breed en 80 cm diep
- compact multifunctioneel model met ingebouwde wasbak, blad 130 x 80 cm (aflopend naar 60 cm)

Het werkblad is elektrisch hoogteverstelbaar (40 tot 100 cm) met een eenvoudige handbediening voor een optimale werkhoogte zodat onnodig tillen vermeden wordt. Een hoogte van 40 cm maakt het mogelijk dat actieve kinderen zelf op de tafel kunnen kruipen of een gemakkelijke transfer vanuit een rolstoel kunnen doen.
Indien deze laagste hoogte van 40 cm niet nodig is kan men kiezen voor de budgetvriendelijkere Ropox Medi2.
De dubbele opbergmanden onderaan zijn inbegrepen. Het model met wasbak is ook geschikt voor aangepaste badkamers bij zowel volwassenen als kinderen met verschillende fysieke mogelijkheden.
Er zijn tal van opties mogelijk zoals o.a. verzorgingsmatrasjes, veiligheidsstop, zijwanden, ... gelieve ons te contacteren voor meer informatie.
Video