# Siège de douche pour une fixation murale EASA Grand Comfort avec accoudoirs et dossier - EB8

Art: AD155793 | Marque: EASA

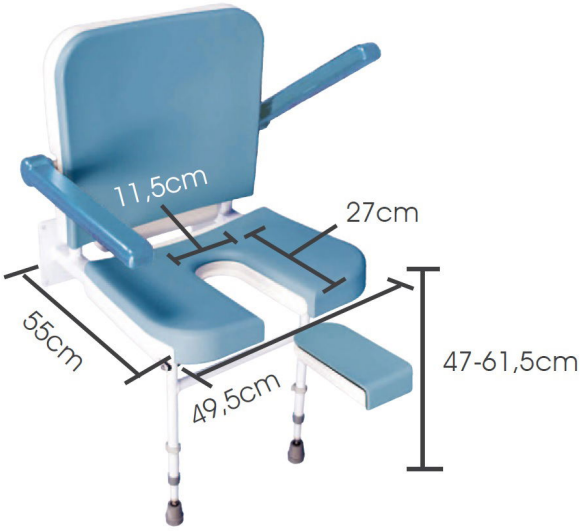


## Informations sur le produit

Siège de douche confortable et rabattable pourvu d'accoudoirs, d' une assise et d'un dossier rembourré.
Equipé d'une découpe pour l'hygiène intime, mais qui peut se remettre afin d'avoir la fonction d'une assise complète.

## Spécifications

- réglable en hauteur de 47 à 61,5 cm
- assise : 49,5 x 55 cm (jusqu'au mur)
- rabattu : 21,5 cm
- charge maximale : 190 kg