Barre murale acier avec revêtement antidérapant

EASA 30 cm - anthracite-- GRS300B

Art: AD155033 | Marque: EASA

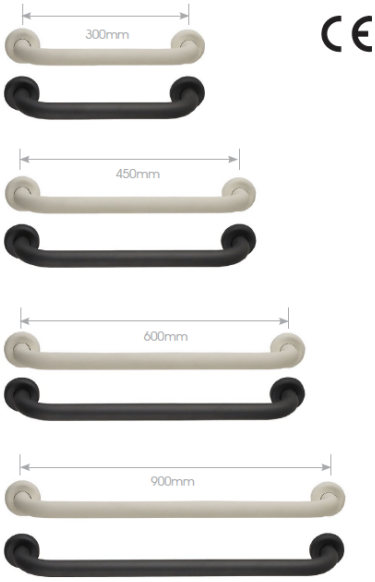

Informations sur le produit

EASA est une marque de qualité reconnue dans le monde des salles de bains adaptées. Cette barre est fabriqué en acier inoxydable galvanisé avec un revêtement antidérapant naturel, Natural Touch®. Fixable avec vis, qui sont proprement recouvertes d'une