Clips de fixation pour panneaux de finition sous le châssis - 2 clips en L et 2 en Z -- 30-67760

Art: AD049922 | Marque: ROPOX

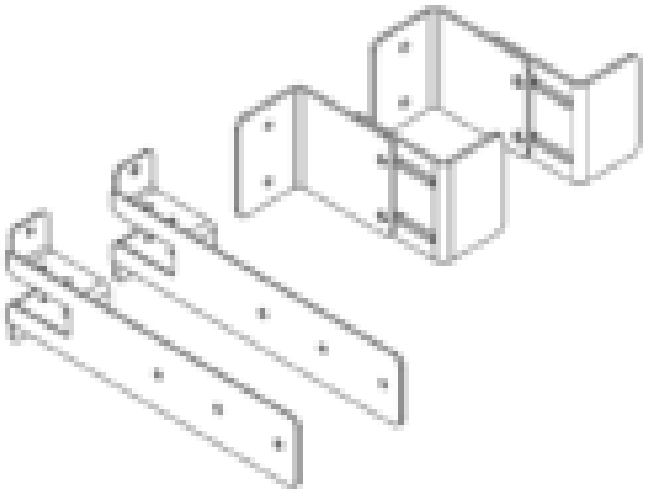

Informations sur le produit

On peut terminer la partie en dessous du plan de travail avec 2 panneaux coulissants l'un sur l'autre dans la même couleur que celle de la cuisine. Le premier panneau reste dans le bas, l'autre est fixé au plan de travail mobile. De cette manière, on peut cacher aussi bien le système de réglage en hauteur que les conduites flexibles. On peut faire usage de ces crochets ou clips pour fixer des panneaux semblables.